Разрез 1-1

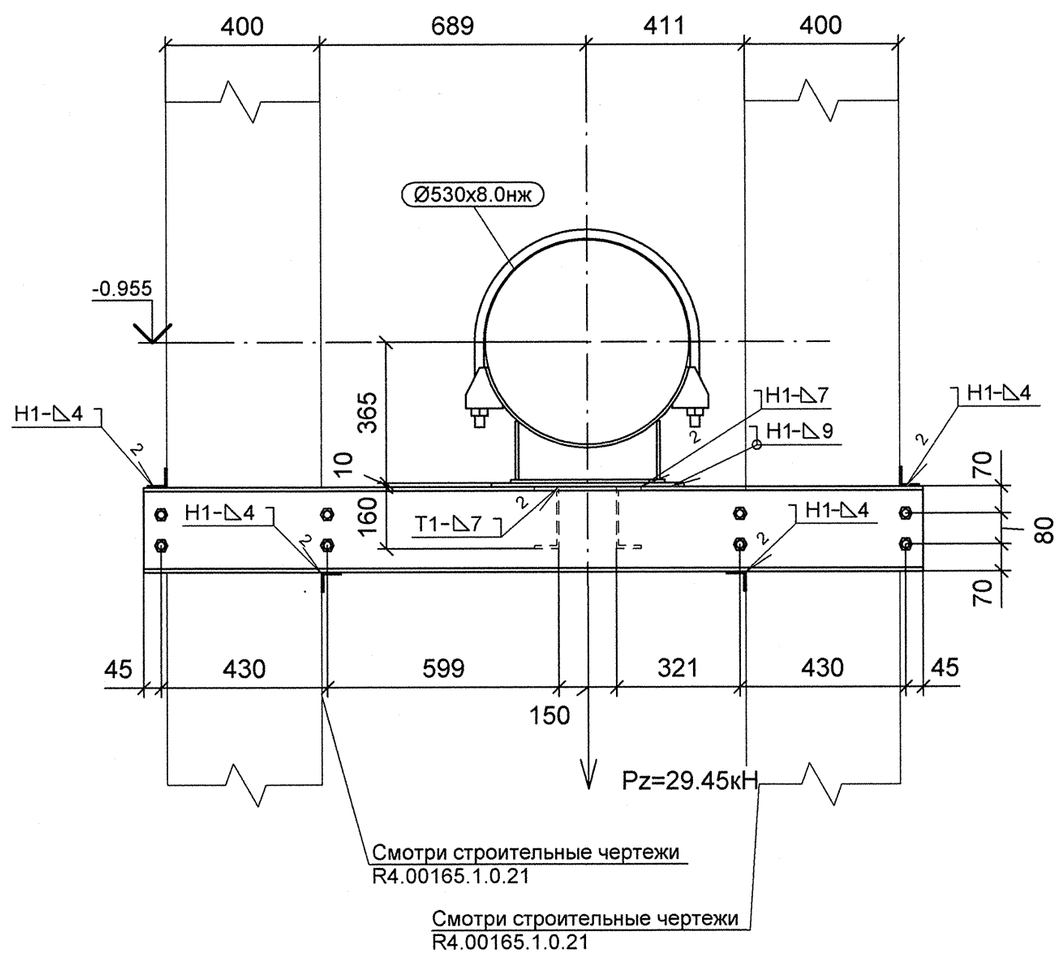

Изометрический вид

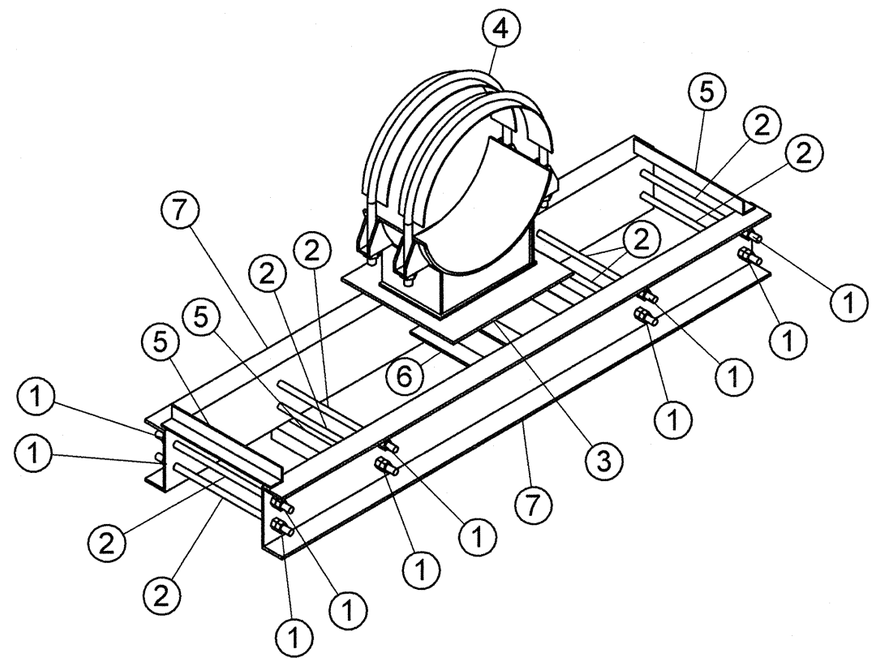

План расположения опоры

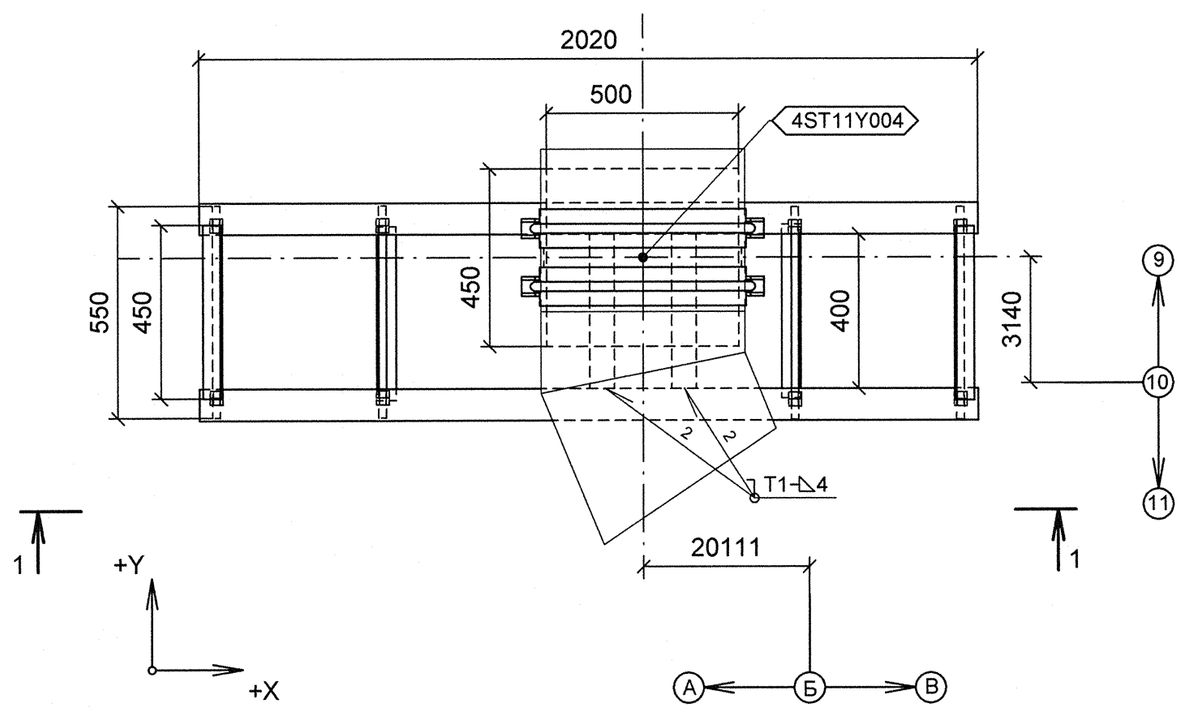

Спецификация деталей

Поз.	Обозначение	Наименование	Кол	Материал	Масса, кг ед.	Масса, кг общ.	Примечание
1	ГОСТ 5915-70	ГАЙКА М20	32	35 ГОСТ 1759.0-87	0.07	2.29	
2	ГОСТ 2590-2006	КРУГ 20 - В, L = 550	8	20-б ГОСТ 1050-88	1.36	10.85	
3	ГОСТ 19903-74	ЛИСТ Б-ПН-10х500х460	1	Ст3сп5 ГОСТ 14637-89	17.66	17.66	
4	44 ОСТ 34-10-617-93	ОПОРА 530К	1	СБОРНЫЙ	46.00	46.00	
5	ГОСТ 8509-93	УГОЛОК 50Х50Х5, L = 450 мм	4	Ст3сп5 ГОСТ 535-2005	1.70	6.79	
6	ГОСТ 8240-97	ШВЕЛЛЕР 16У, L = 450 мм, обрезать на монтаже до L = 400 мм	2	Ст3сп5 ГОСТ 535-2005	6.39	12.78	
7	ГОСТ 8240-97	ШВЕЛЛЕР 22У, L = 2020 мм	2	Ст3сп5 ГОСТ 535-2005	42.42	84.84	
	ГОСТ 2246-70	ПРОВОЛОКА		СВ-08Г2С	-	-	
	ГОСТ 9467-75	ЭЛЕКТРОДЫ		УОНИИ 13/45	-	-	
					Итого:	181.20	

1 Привязку опоры смотри чертеж R4.ST10.3010.3012.01.00.001 (R4.00202.1.0.12 лист 8).
2 Сварку производить по ГОСТ 5264-80.
3 Отметка трубопровода подлежит уточнению в соответствии с уклоном трубопровода.
4 Детали поз. 6 обрезать на монтаже до размеров, указанных на чертеже, с уточнением по месту.
5 Pz - максимальная нагрузка на опору.
6 Изготовить один комплект.

АРХИВНЫЙ ЭКЗЕМПЛЯР

Изм.	Кол.уч.	Лист	№ док.	Подпись	Дата
1	-	Зам.	659-12	–	–
Инженер 3 к.		Мосенков			02.10
Пров. инж. 2 к.		Соколова			03.10
Нач. группы		Морозова			08.10
Н. контр		Краснояров			11.10

Инв. № подл. R4.00202.1.0.12
Лист 175

R4.ST10.3012.012.01.00.089

Ростовская АЭС Блок 4

Главный корпус
Машинное отделение (ДО, ЭЭТУ)
Трубопроводы замкнутого контура ОГЦ

Стадия	Лист	Листов
Р	1	1

Опора скользящая
4ST11Y004

ОАО "НИАЭП"
2012

Формат А2

Дополнительные подписи
Дополнительные подписи
Взам. инв. N
Подп. и дата
Инв. N подл. R4.00202.1.0.12